PRZEKRÓJ A - A

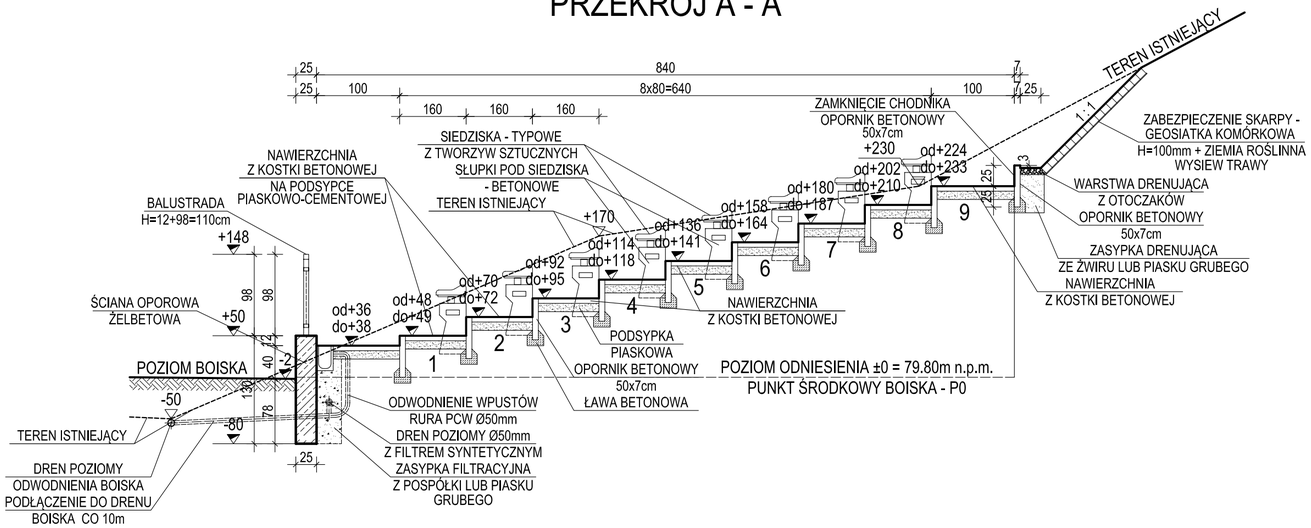

PRZEKRÓJ C - C

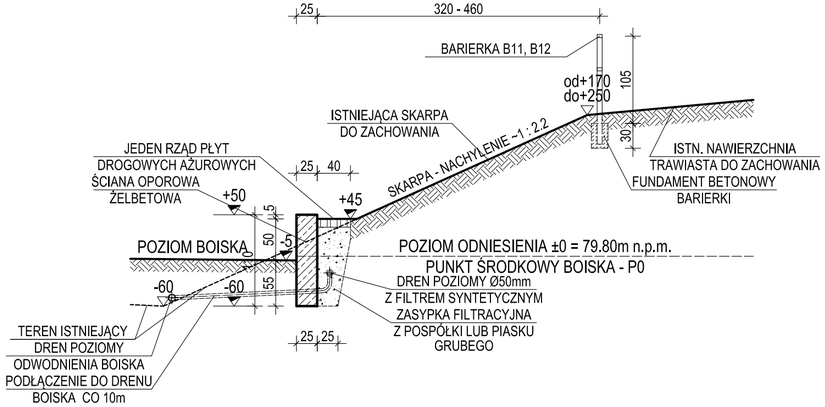

PRZEKRÓJ B - B

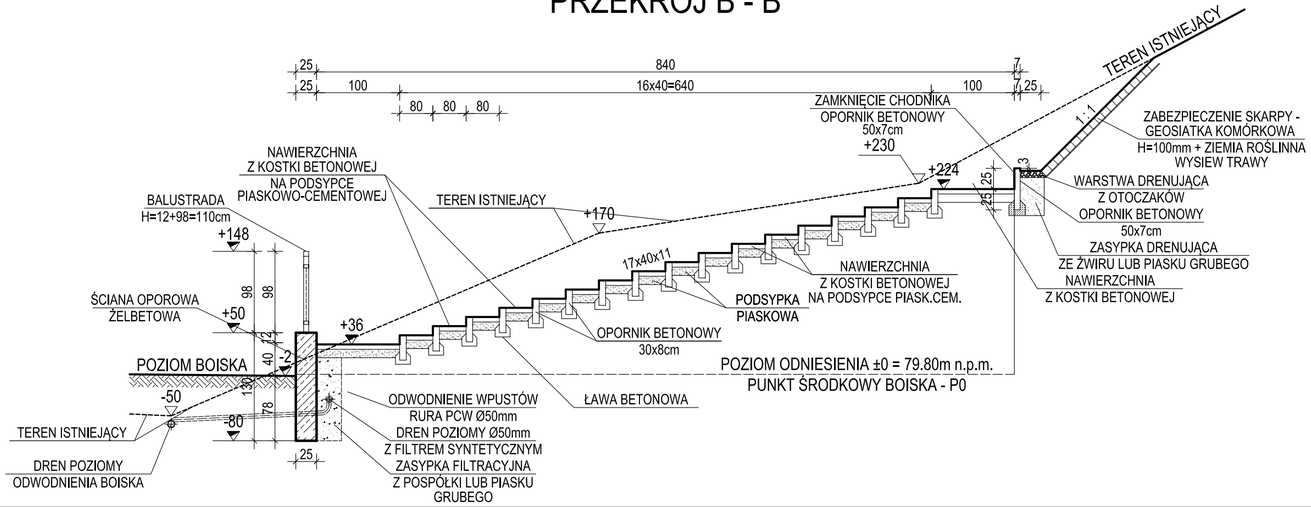

PRZEKROJE PRZEZ WIDOWNIĘ

Spółdzielnia Obsługi Inwestycyjnej "Dompil"
64-920 Piła ul. Sikorskiego 33 tel/fax (67) 214-80-01

Inwestor	GMINA LUBASZ, 64-720 LUBASZ UL. CHROBREGO 37		Branża: budowl.
Nazwa obiektu	BIEŻNIA I OBIEKTY LEKKOTLATEYCZNE STADIONU W LUBASZU		Skala: 1:50
Adres	LUBASZ UL. SPORTOWA, DZIAŁKI NR 493/2, 494		Nr rysunku: B05
Nazwa rysunku	PRZEKROJE PRZEZ WIDOWNIĘ		
Projektował:	mgr inż.Tomasz Zasada upr. do proj. w spec. konstrukcyjno-budowlanej bez ograniczeń	Nr uprawnień UAN-8345/910/85	Data MAJ 2019	Podpis:
Sprawdził:	inżKazimierz Grzelak upr. do proj. w spec. konstrukcyjno-budowlanej bez ograniczeń	GP-7342/1684/92	MAJ 2019	